FLECK
Dachzubehör!

FLECK Solar-Durchgangspfanne

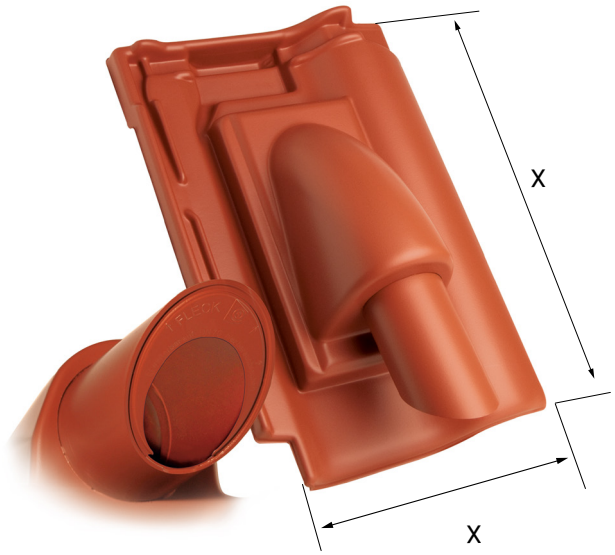

X-Maße gemäß Ziegeltyp

PRODUKTINFORMATIONEN

Die Solar-Durchgangspfanne ist in einer umfangreichen Dachpfannen- und passenden Farbvielfalt erhältlich. Sie lässt sich formschön und witterungsbeständig in die vorhandene Dachfläche integrieren und ist für die Leitungs- und Kabeldurchführung von Aufdach-Solaranlagen geeignet. Sie ist mit „Ausklicktechnik“ erhältlich und dadurch für DN 50/70 einsetzbar. Auf Wunsch auch in DN 90 lieferbar.

Material
Alle Bestandteile aus hochwitterungsbeständigem, widerstandsfähigem Spezial-Hart-PVC.

Baustoffklasse
B2 nach DIN 4102

TECHNISCHE HINWEISE

Kabeldurchführung

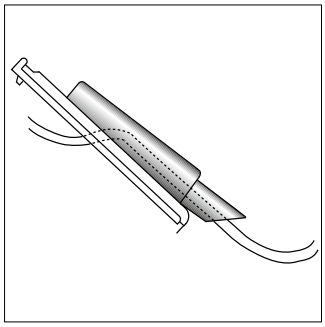

Die durchzuführenden Leitungen sind spannungsfrei zu verlegen

Umbau von DN 50 auf DN 70

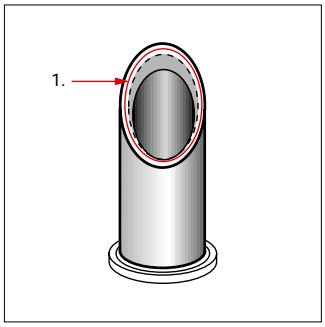

1. Durchführung DN 50 ist mit einer Sollbruchstelle versehen zum Vergößern der Durchführung

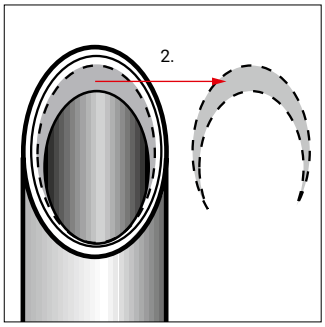

2. An der Sollbruchstelle herausbrechen und somit auf DN 70 erweitern

FLECK GmbH | Industriestr. 12 | 45711 Datteln | T +49 2363 9123-0 | info@fleck-dach.de | fleck-dach.de